大型バックホー標準0.7㎥

320D

ZX200-3

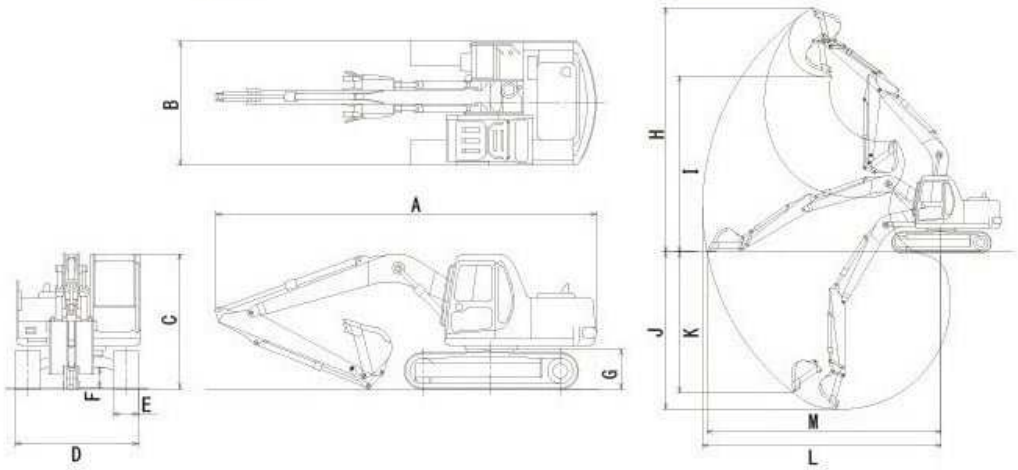

商品名	0.7㎥バックホー	
メーカー	CAT	日立
型式	320D	ZX200-3
●本体寸法・重量		
バケット容量（ミニ表示）(㎥)	0.8	0.8
バケット幅(mm)	1100	1140
A 全長（輸送時）(mm)	9460	9520
B全幅（輸送時）(mm)	2800	2860
C全高（輸送時）(mm)	3010	3010
D排土板（幅×高さ）(mm)	–	–
Eシュー幅(mm)	600	600
F最低地上高（mm）	450	450
G後端最低地上高(mm)	1020	1030
運転質量(kg)	20300	19800
●作業性能		
H最大掘削高さ(mm)	9410	10040
I最大ダンプ高さ(mm)	6570	7180
J最大掘削深さ(mm)	6640	6670
K最大垂直掘削深さ(mm)	6050	5990
L最大掘削半径(mm)	9940	9920
M最大掘削床面半径(mm)	9780	9430
最小旋回半径 (前方/スイング時)(mm)	3660	3180
後端旋回半径(mm)	2750	2750
登坂能力（度）	35	
●機関仕様		
エンジン名称	CATJDR-C6.4	いすゞAI-4HK1X
定格出力(PS/rpm)	140/1800	166/2000
バッテリー名称	105D31L	–
燃料タンク容量(ℓ)	410	400