大型バックホー標準1.2㎥

PC350-10

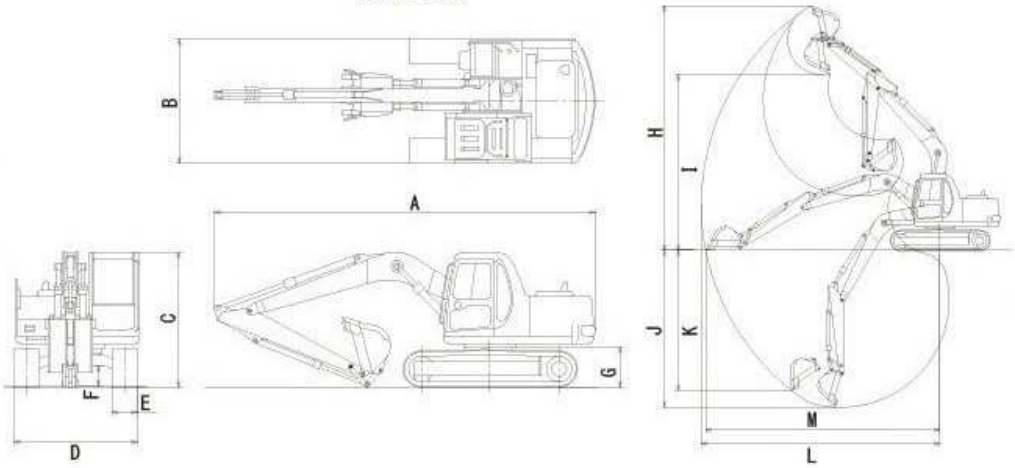

商品名	1.2㎥バックホー
メーカー	コマツ
型式	PC350-10
●本体寸法・重量	
バケット容量（ミニ表示）（㎥）	1.2
バケット幅(mm)	1385
A 全長（輸送時）(mm)	11145
B全幅（輸送時）(mm)	3190
C全高（輸送時）(mm)	3290
D排土板（幅×高さ）(mm)	-
Eシュー幅(mm)	600
Ｆ最低地上高（mm）	498
G後端最低地上高(mm)	1185
機体質量(kg)	25500
●作業性能	
H最大掘削高さ(mm)	10550
I最大ダンプ高さ(mm)	7490
J最大掘削深さ(mm)	8200
K最大垂直掘削深さ(mm)	7280
L最大掘削半径(mm)	11900
M最大掘削床面半径(mm)	11730
最小旋回半径 (前方/スイング時)(mm)	4370
後端旋回半径(mm)	3445
登坂能力（度）	30
●機関仕様	
エンジン名称	ｺﾏﾂSAA6D114E-5
定格出力(PS/rpm)	275/1950
バッテリー名称	-
燃料タンク容量(ℓ)	605