超小旋回バックホー（0.25～0.45㎥）

SK75UR

PC128US-10

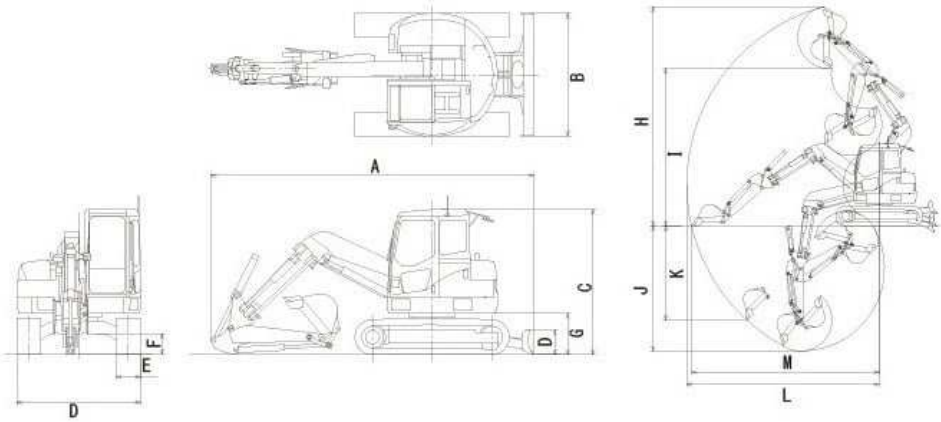

商品名	0.25㎥超小旋回バックホー	0.45㎥超小旋回バックホー
メーカー	コベルコ	コマツ
型式	SK75UR	PC128US-10
●本体寸法・重量		
バケット容量（ミニ表示）(㎥)	0.25	0.45
バケット幅(mm)	750	953
A 全長（輸送時）(mm)	6180	7260
B全幅（輸送時）(mm)	2320	2490
C全高（輸送時）(mm)	2600	3020
D排土板（幅×高さ）(mm)	2320×470	
Eシュー幅(mm)	450	500
F最低地上高（mm）	400	390
G後端最低地上高(mm)	770	895
機体質量(kg)	7690	10600
●作業性能		
H最大掘削高さ(mm)	7500	9260
I最大ダンプ高さ(mm)	5430	6910
J最大掘削深さ(mm)	4170	5405
K最大垂直掘削深さ(mm)	3250	4860
L最大掘削半径(mm)	6420	8230
M最大掘削床面半径(mm)	6280	8110
最小旋回半径 (前方/スイング時)(mm)	1160	1980
後端旋回半径(mm)	1160	1480
ブームスイング角 （左/右）(度)	1045/1330	
登坂能力（度）	35	
●機関仕様		
エンジン名称	いすゞCC-4JG1	コマツSAA4D95LE-6
定格出力(PS/rpm)	55/2100	94.8/2050
バッテリー名称	65D31R×2	
燃料タンク容量(ℓ)	160	200