後方バックホークレーン仕様（0.45㎥）

PC138US-8

ZX135US-3

SH135X-3B

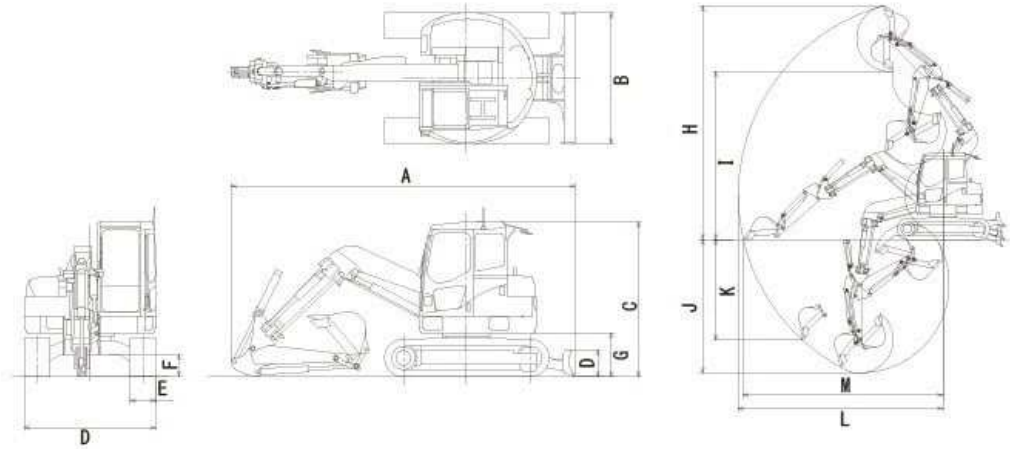

商品名	0.45㎥後方バックホークレーン仕様		
メーカー	コマツ	日立	住友
型式	PC138US-8	ZX135US-3	SH135X-3B
●本体寸法・重量			
バケット容量（ミニ表示）(㎥)	0.5		
バケット幅(mm)	979	1010	907
A 全長（輸送時）(mm)	7260	7360	7755
B全幅（輸送時）(mm)	2490	2500	2490
C全高（輸送時）(mm)	2850	2780	2750
D排土板（幅×高さ）(mm)	–	2490×590	–
Eシュー幅(mm)	500	500	500
F 最低地上高（mm）	395	440	
G後端最低地上高(mm)	900	860	880
運転質量(kg)	13400	13400	13200
●作業性能			
H最大掘削高さ(mm)	9340	9240	9305
I最大ダンプ高さ(mm)	6840	6780	6905
J最大掘削深さ(mm)	5480	5530	5470
K最大垂直掘削深さ(mm)	4900	5010	4845
L最大掘削半径(mm)	8300	8380	8205
M最大掘削床面半径(mm)	8180	–	–
最小旋回半径 (前方/スイング時)(mm)	1980	2100	1780
後端旋回半径(mm)	1480	1480	1480
登坂能力（度）	35		
●機関仕様			
エンジン名称	コマツSAA4D95LE-5	いすゞAJ-4JJ1X	いすゞAJ-4JJ1X
定格出力(PS/rpm)	68.4/2200	94/2000	94/2000
バッテリー名称	95D-31R×2	–	115D31R
燃料タンク容量(ℓ)	200	220	165
●クレーン能力			
最大定格荷重(t)	2.9		
最大定格荷重×作業半径(t×mm)	2.9×3500	2.9×3500	2.9×3500
最小定格荷重×作業半径(t×mm)	1.2×7270	1.2×7200	1.02×7100