ランマー

MT-55L

MT-72FWA

RA-80R

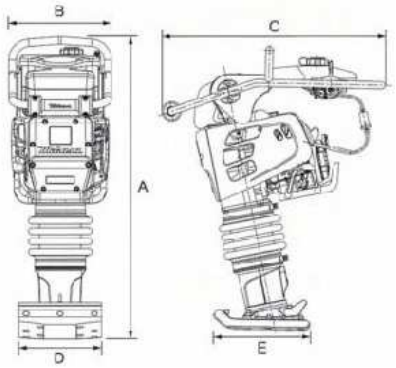

商品名	ダンピングランマー		
メーカー	三笠産業		明和製作所
型式	MT-55L	MT-72FWA	RA-80R
●本体寸法・重量			
長さ×幅×高（㎜）	(A)1025×(B)350×(C)715	(A)1025×(B)415×(C)713	(A)1100×(B)410×(C)930
ﾊﾝﾄﾞﾙ高さ（㎜）	800~850		700
転圧盤　幅×長さ（㎜）	(D)265×(E)340	(D)285×(E)340	(D)300×(E)330
重量(kg)	62	72	85
●作業性能			
打撃数(Hz)	10.7~11.6	10.7~11.3	9.2~10.8
打撃ｽﾄﾛｰｸ（㎜）	30~70	40~60	
●エンジン			
使用エンジン（最高出力）	空冷4ｻｲｸﾙｶﾞｿﾘﾝ ﾛﾋﾞﾝEH09-2F 2.1kW(2.8PS)	空冷4ｻｲｸﾙｶﾞｿﾘﾝ ﾛﾋﾞﾝEH12-2D 2.6kW(3.5PS)	空冷4ｻｲｸﾙｶﾞｿﾘﾝ ﾛﾋﾞﾝEH12B 2.6kW(3.5PS)
始動方式	リコイルスタート		
燃料	ガソリン		