土のう製作機

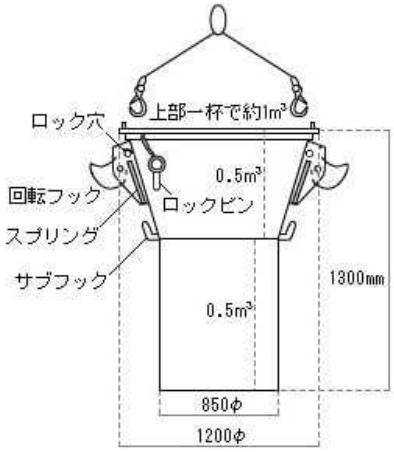

らくらくジョーゴとは大型土のう袋にパワーショベル等で土・砂・廃材・ガラ・玉砂利・金属粉などを詰め込む為の大型土のう充填物導入装置です。

ジョーゴ型なので投入量が一定することによって均一の土のうができる。
大型土のう袋の投入口が崩れないので安心して大型のパワーショベルで投入できます。
よって投入及び吊り上げ作業に必要なパワーショベルは１台で済みます。
大型土のう袋掛けや、玉掛け作業員は１人で済みます。
手元作業員が常にパワーショベル作業範囲内にいなくてもよくなりました。
パワーショベルの機能を有効に利用できることで大型土のう製作時間が大幅に短縮されることが可能になりました。
大型土のう１袋当り３分以内で製作可能です。
らくらくジョーゴ１台で１日当り大型土のう製作だけで１２０～１８０袋が可能です。

商品名	らくらくジョーゴ
メーカー	㈲トシヒロ機械
高さ(mm)	1300
上部径(mm)	1200
下部径(mm)	850
容量	1㎥
自重(kg)	120